Ventosa de fuelle (redonda)

SPB2 20 SI-40 SW100 P

Art.-Nr.: 10.01.06.03221

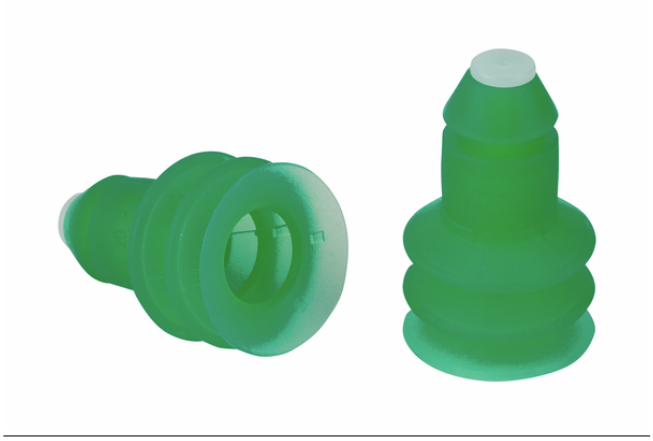

SPB2 20 SI-40 SW100 P

Datos técnicos

Atributo	Valor
Material de ventosa	Silicona SI
Dureza del material [Shore A]	40,0 Shore A
Tamaño	20,00
Altura H	24,30 mm

La ventosa de fuelle SPB2 P se suministra como componente listo para enchufar. Disponible en diversos diámetros.

Repuestos disponibles: ventosa SPB2 P, resistencia al flujo
Accesorios disponibles: disco del filtro

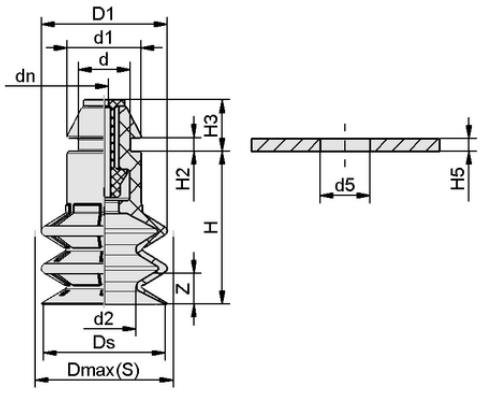

Datos de diseño SPB2 20 SI-40 SW100 P

Datos de diseño

Atributo	Valor
Altura H2	2,20 mm
Altura H	24,30 mm
Diámetro exterior D1	20,0 mm
Diámetro nominal dn	1,00 mm
Diámetro interior d1	11,8 mm
d2	10,2 mm
Diámetro interior d	8,50 mm
Recorrido de resorte Z	9,0 mm
Diámetro Ds	19,6 mm
Altura H3	8,20 mm

Póngase en contacto con Schmalz: Schmalz S.A. • Avda. Ribera de Axpe. 49 • P.A.E. UDONDO-Edificio B-Nave 2 • 48950 Erandio (Vizcaya) • +34 94 480 5585, schmalz@schmalz.es

Ventosa de fuelle (redonda)

SPB2 20 SI-40 SW100 P

Art.-Nr.: 10.01.06.03221

Datos técnicos

Atributo	Valor
Material de ventosa	Silicona SI
Dureza del material [Shore A]	40,0 Shore A
Radio de la pieza mín. (convexo)	25,0 mm
Fuerza de arranque	8,00 N
Fuerza de aspiración (-600 mbar)	4,90 N
Peso	2,5 g
Volumen	2,500 cm^3
Tamaño	20,00
Número de pliegues	2,5
Familia de productos	SPB2

Nota: Fuerza de aspiración: Los valores de la fuerza de aspiración son valores teóricos con un vacío de -0,6 bar y una superficie de la pieza seca, lisa y uniforme - se especifican sin factores de seguridad. Diámetro interior tubo flexible: El diámetro del tubo flexible recomendado se refiere a una longitud de tubo flexible de aprox. 2 m.

Documentación adicional

Los datos CAD y otros documentos relacionados con el artículo pueden consultarse en: **www.schmalz.com/10.01.06.03221**

Pedir accesorios de datos 10.01.06.03221

Typ		n
Disco del filtro	FD 16 120	10.01.06.02565

Datos de pedido de piezas de recambio 10.01.06.03221

Typ		n
Resistencia al flujo	SW 100 P 7.3	10.05.04.00091

Datos para pedido de piezas de desgaste 10.01.06.03221

Typ		n
Ventosa de fuelle (redonda)	SPB2 20 SI-40 P	10.01.06.03125

Póngase en contacto con Schmalz: Schmalz S.A. • Avda. Ribera de Axpe. 49 • P.A.E. UDONDO-Edificio B-Nave 2 • 48950 Erandio (Vizcaya) • +34 94 480 5585, schmalz@schmalz.es