波纹吸盘（椭圆形）

SAOB 60x30 HT1-60 G1/4-AG

Art.-Nr.: 10.01.06.03156



SAOB 60x30 HT1-60 G1/4-AG

技术的数据

属性	价值
吸盘胶皮材料	高温材料 HT1
材料硬度[邵氏 A]	60.0 Shore A
尺寸（长 x 宽）	60 x 30
吸盘折数	1.5
连接	G1/4-AG
螺纹接头材料	铝

真空吸盘SAOB HT1,多种吸盘直径可选,发货前吸盘接头盒橡胶件已经胶装固定。

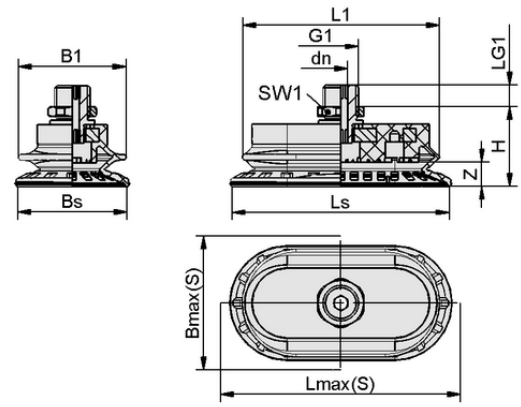

设计参数 SAOB 60x30 HT1-60 G1/4-AG

设计参数

属性	价值
长度 L1	55.70 mm
宽度 B1	31.00 mm
高度 H	27.00 mm
公称直径 dn	5.00 mm
螺纹 G1	G1/4"-M
螺纹长度 LG1	8.0 mm
扳手尺寸 SW1	17.0 mm
弹簧吸盘行程 Z	7.0 mm
吸盘胶皮宽度 Bs	30.60 mm
Ls	60.60 mm
Lmax.(S)	63.00 mm
最大值（S）	33.00 mm

注意：弹性部件的可接受尺寸公差符合 DIN ISO 3302-1 M3 标准。

联系 Schmalz： 施迈茨（中国）有限公司 • 中国上海浦东新区高科东路777弄8号（阳光商业中心）808-809室 • +86（0）512 5376 0001 • schmalz@schmalz.net.cn

波纹吸盘（椭圆形）

SAOB 60x30 HT1-60 G1/4-AG

Art.-Nr.: 10.01.06.03156

技术的数据

属性	价值
吸盘胶皮材料	高温材料 HT1
材料硬度[邵氏 A]	60.0 Shore A
软管直径（建议）d	4.0 mm
工件最小半径（凸面）	18.0 mm
拉脱力	69.50 N
吸力（-600 mbar）	38.00 N
重量	30.00 g
尺寸（长 x 宽）	60 x 30
横向剪力	80.1 N
油性表面的横向剪力	40.5 N
卷数	10.500 cm^3
吸盘折数	1.5
产品系列	SAOB

注意：吸力：规定的吸力是在真空度为 -0.6 巴和工件表面干燥、光滑、平整的情况下的理论值，不包括安全系数：规定的横向剪力是在真空度为 -0.6 巴，工件表面干燥或含油、光滑、扁平时的测量值。根据工件表面和质量的不同，实际值可能与这些值有偏差 软管直径：推荐的软管直径指的是长度约为 2 米的软管。

更多文件

与文章相关的 CAD 数据和其他文件可在以下网址找到： **www.schmalz.net/cn/10.01.06.03156**

联系 Schmalz： 施迈茨（中国）有限公司 • 中国上海浦东新区高科东路777弄8号（阳光商业中心）808-809室 • +86（0）512 5376 0001 • schmalz@schmalz.net.cn