Balgsauggreifer (oval)

SAOB 60x30 HT1-60 G1/4-AG

Art.-Nr.: 10.01.06.03156



SAOB 60x30 HT1-60 G1/4-AG

Technische Daten

Attribut	Wert
Saugerwerkstoff	Hochtemp. Material HT1
Materialhärte [Shore A]	60,0 Shore A
Abmessung (LxB)	60 x 30
Faltenanzahl	1,5
Anschluss	G1/4-AG
Nippelwerkstoff	Aluminium

Der Sauggreifer SAOB HT1, verfügbar in verschiedenen Durchmessern, wird mit verklebtem Anschlussnippel geliefert.

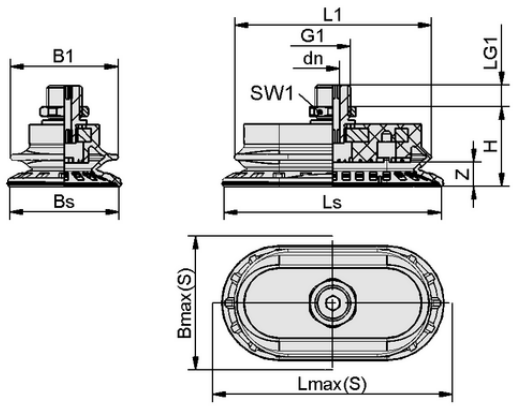

Konstruktionsdaten SAOB 60x30 HT1-60 G1/4-AG

Konstruktionsdaten

Attribut	Wert
Länge L1	55,70 mm
Breite B1	31,00 mm
Höhe H	27,00 mm
Nenndurchmesser dn	5,00 mm
Gewinde G1	G1/4"-AG
Gewindelänge LG1	8,0 mm
Schlüsselweite SW1	17,0 mm
Federweg Z	7,0 mm
Saugerbreite Bs	30,60 mm
Ls	60,60 mm
Lmax(S)	63,00 mm
Bmax(S)	33,00 mm

Hinweis: Zulässige Maßtoleranzen für Elastomerteile nach DIN ISO 3302-1 M3

Kontakt zu Schmalz: J. Schmalz GmbH, Johannes-Schmalz-Str. 1 • 72293 Glatten • +49 7443 2403-105 • kundencenter@schmalz.de

Balgsauggreifer (oval)

SAOB 60x30 HT1-60 G1/4-AG

Art.-Nr.: 10.01.06.03156

Technische Daten

Attribut	Wert
Saugerwerkstoff	Hochtemp. Material HT1
Materialhärte [Shore A]	60,0 Shore A
Schlauchinnendurchmesser (empf.) d	4,0 mm
Werkstückradius min. (konvex)	18,0 mm
Abreißkraft	69,50 N
Saugkraft (-600mbar)	38,00 N
Gewicht	30,00 g
Abmessung (LxB)	60 x 30
Querkraft	80,1 N
Querkraft geölte Oberfläche	40,5 N
Volumen	10,500 cm^3
Faltenanzahl	1,5
Produktfamilie	SAOB

Hinweis: Saugkraft: Die Saugkraftangaben sind theoretische Werte bei -0,6 bar Vakuum sowie trockener, glatter und ebener Werkstückoberfläche - sie werden ohne Sicherheitsfaktoren angegeben Querkraft: Die Querkraftangaben sind gemessene Werte bei -0,6 bar Vakuum bei trockener bzw. geölter und glatter, ebener Werkstückoberfläche. Je nach Werkstückoberfläche und Beschaffenheit können die tatsächlichen Werte abweichen. Schlauchinnendurchmesser: Der empfohlene Schlauchdurchmesser bezieht sich auf eine Schlauchlänge von ca. 2 m

Weitere Dokumentationen

CAD-Daten und weitere Dokumente zum Artikel finden sie unter: **www.schmalz.com/10.01.06.03156**

Kontakt zu Schmalz: J. Schmalz GmbH, Johannes-Schmalz-Str. 1 • 72293 Glatten • +49 7443 2403-105 • kundencenter@schmalz.de