Ventosa de fuelle SI-HD (redonda)

FGA 16 SI-HD-65 N016

Art.-Nr.: 10.01.06.02459

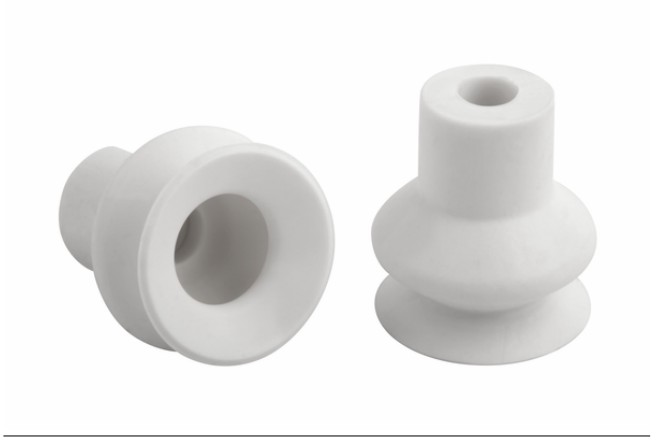

FGA 16 SI-HD-65 N016

Datos técnicos

Atributo	Valor
Material de ventosa	Silicona SI-HD
Dureza del material [Shore A]	65,0 Shore A
Tamaño	16,00
Número de pliegues	1,5
Características del material	Compatible con la FDA

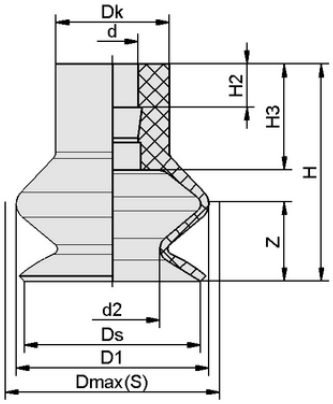

Datos de diseño FGA 16 SI-HD-65 N016

Datos de diseño

Atributo	Valor
Altura H2	3,80 mm
Altura H	19,20 mm
Diámetro exterior D1	17,0 mm
Diámetro de la cabeza Dk	10,0 mm
d2	8,4 mm
Diámetro interior d	4,50 mm
Recorrido de resorte Z	6,7 mm
Diámetro Ds	15,6 mm
Altura H3	9,40 mm
Diámetro Dmax(S)	18,5 mm

Nota: Tolerancias dimensionales permitidas para las piezas de elastómero según DIN ISO 3302-1 M3

Póngase en contacto con Schmalz: Schmalz S.A. • Avda. Ribera de Axpe. 49 • P.A.E. UDONDO-Edificio B-Nave 2 • 48950 Erandio (Vizcaya) • +34 94 480 5585, schmalz@schmalz.es

Ventosa de fuelle SI-HD (redonda)

FGA 16 SI-HD-65 N016

Art.-Nr.: 10.01.06.02459

Datos técnicos

Atributo	Valor
Material de ventosa	Silicona SI-HD
Radio de la pieza mín. (convexo)	7,0 mm
Fuerza de aspiración (-600 mbar)	2,30 N
Peso	1,2 g
Tamaño	16,00
Número de pliegues	1,5
Familia de productos	FGA

Nota: Fuerza de aspiración: Los valores de la fuerza de aspiración son valores teóricos con un vacío de -0,6 bar y una superficie de la pieza seca, lisa y uniforme - se especifican sin factores de seguridad. Diámetro interior tubo flexible: El diámetro del tubo flexible recomendado se refiere a una longitud de tubo flexible de aprox. 2 m.

Documentación adicional

Los datos CAD y otros documentos relacionados con el artículo pueden consultarse en: **www.schmalz.com/10.01.06.02459**

Pedir accesorios de datos 10.01.06.02459

Typ		n
Boquilla de conexión de ventosa	SA-NIP N016 G1/8-AG DN350	10.01.06.05735
Boquilla de conexión de ventosa	SA-NIP N016 G1/8-IG DN350	10.01.06.05731
Boquilla de conexión de ventosa	SA-NIP N016 M5-AG DN250	10.01.06.00123
Boquilla de conexión de ventosa	SA-NIP N016 G1/8-AG DN310	10.01.06.04062
Boquilla de conexión de ventosa	SA-NIP N016 M5-AG DN250	10.01.06.04365
Boquilla de conexión de ventosa	SA-NIP N016 M5-IG DN310	10.01.06.04689
Boquilla de conexión de ventosa	SA-NIP N016 G1/8-IG DN310	10.01.06.04690

Póngase en contacto con Schmalz: Schmalz S.A. • Avda. Ribera de Axpe. 49 • P.A.E. UDONDO-Edificio B-Nave 2 • 48950 Erandio (Vizcaya) • +34 94 480 5585, schmalz@schmalz.es