波纹吸盘（椭圆形）

SAOB 80x40 HT2-65 G3/8-IG

Art.-Nr.: 10.01.06.02445



SAOB 80x40 HT2-65 G3/8-IG

技术的数据

属性	价值
吸盘胶皮材料	高温材料 HT2
材料硬度[邵氏 A]	65.0 Shore A
尺寸（长 x 宽）	80 x 40
连接	G3/8-IG
螺纹接头材料	镀镍

真空吸盘SAOB HT2,多种吸盘直径可选，发货前吸盘接头和橡胶件已经胶装固定成一体。

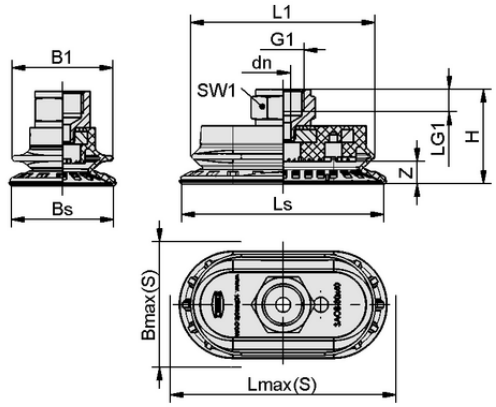

设计参数 SAOB 80x40 HT2-65 G3/8-IG

设计参数

属性	价值
长度 L1	73.30 mm
宽度 B1	40.00 mm
高度 H	37.70 mm
公称直径 dn	6.00 mm
螺纹 G1	G3/8"-F
螺纹长度 LG1	9.0 mm
扳手尺寸 SW1	22.0 mm
弹簧吸盘行程 Z	9.0 mm
吸盘胶皮宽度 Bs	40.60 mm
Ls	80.60 mm
Lmax.(S)	83.00 mm
最大值（S）	43.00 mm

联系 Schmalz： 施迈茨（中国）有限公司 • 中国上海浦东新区高科东路777弄8号（阳光商业中心）808-809室 • +86（0）512 5376 0001 • schmalz@schmalz.net.cn

波纹吸盘（椭圆形）

SAOB 80x40 HT2-65 G3/8-IG

Art.-Nr.: 10.01.06.02445

技术的数据

属性	价值
吸盘胶皮材料	高温材料 HT2
材料硬度[邵氏 A]	65.0 Shore A
软管直径（建议）d	6.0 mm
工件最小半径（凸面）	40.0 mm
拉脱力	100.00 N
吸力（-600 mbar）	65.00 N
重量	79.40 g
尺寸（长 x 宽）	80 x 40
横向剪力	98.0 N
卷数	21.800 cm^3
吸盘折数	1.5
产品系列	SAOB

注意：吸力：规定的吸力是在真空度为 -0.6 巴和工件表面干燥、光滑、平整的情况下的理论值，不包括安全系数 软管直径：推荐的软管直径指的是长度约为 2 米的软管。

更多文件

与文章相关的 CAD 数据和其他文件可在以下网址找到： **www.schmalz.net/cn/10.01.06.02445**

联系 Schmalz： 施迈茨（中国）有限公司 • 中国上海浦东新区高科东路777弄8号（阳光商业中心）808-809室 • +86（0）512 5376 0001 • schmalz@schmalz.net.cn