Saugeranschlussnippel

SA-NIP N015 G1/4-AG DN600

Art.-Nr.: 10.01.06.00185



SA-NIP N015 G1/4-AG DN600

Technische Daten

Attribut	Wert
Normteilewerkstoff	Aluminium
Außendurchmesser D	18,00 mm
Gewinde G1	G1/4"-AG
Schlüsselweite SW2	6,0 mm
Einbaulänge	5,00 mm
Nennweite	600

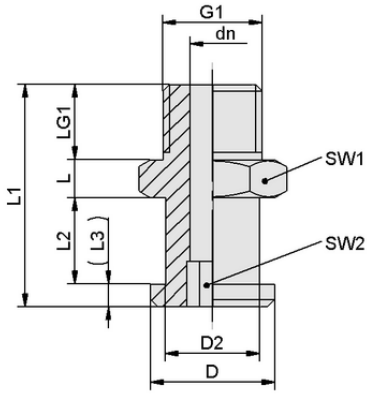

Konstruktionsdaten SA-NIP N015 G1/4-AG DN600

Konstruktionsdaten

Attribut	Wert
Länge L1	37,50 mm
Länge L2	19,50 mm
Länge L	5,00 mm
Außendurchmesser D2	14,0 mm
Außendurchmesser D	18,00 mm
Nenndurchmesser dn	6,00 mm
Gewinde G1	G1/4"-AG
Gewindelänge LG1	10,0 mm
Schlüsselweite SW1	22,0 mm
Schlüsselweite SW2	6,0 mm
Länge L3	3,00 mm

Technische Daten

Attribut	Wert
Nippelfamilie	N 015
Gewicht	16,20 g
Normteilewerkstoff	Aluminium

Kontakt zu Schmalz: J. Schmalz GmbH, Johannes-Schmalz-Str. 1 • 72293 Glatten • +49 7443 2403-105 • kundencenter@schmalz.de

Saugeranschlussnippel

SA-NIP N015 G1/4-AG DN600

Art.-Nr.: 10.01.06.00185

Weitere Dokumentationen

CAD-Daten und weitere Dokumente zum Artikel finden sie unter: **www.schmalz.com/10.01.06.00185**

Kontakt zu Schmalz: J. Schmalz GmbH, Johannes-Schmalz-Str. 1 • 72293 Glatten • +49 7443 2403-105 • kundencenter@schmalz.de