ベローズ真空吸着パッド

FGA 33 NBR-55 N018

Art.-Nr.: 10.01.06.00130

FGA 33 NBR-55 N018

技術資料

真空パッドの材質	ニトリルゴム NBR
材質の硬度 [ショアA]	55.0 Shore A
サイズ	33.00
折りたたみ式本数	1.5

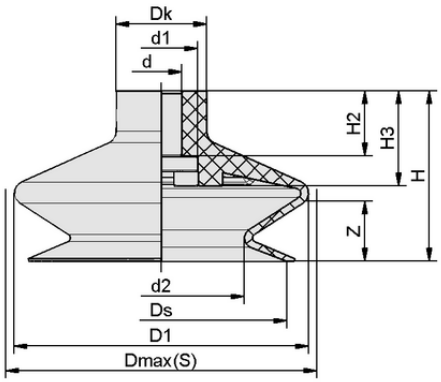

デザインデータ FGA 33 NBR-55 N018

デザインデータ

高さ H2	13.00 mm
高さ H	27.00 mm
外径 D1	36.0 mm
ヘッド径 Dk	18.0 mm
内径d1	16.0 mm
d2	17.0 mm
内径d	8.00 mm
スプリングストロークZ	9.0 mm
径 Ds	30.0 mm
高さ H3	14.00 mm
径 Dmax(S)	38.0 mm

※ゴム部品の許容寸法公差は、DIN ISO 3302-1 M3に準拠します。

シュマルツに連絡を： シュマルツ株式会社 • 神奈川県横浜市都筑区大棚町3001-7 • +81 45 565 5150 • schmalz@schmalz.co.jp

ベローズ真空吸着パッド

FGA 33 NBR-55 N018

Art.-Nr.: 10.01.06.00130

技術資料

真空パッドの材質	ニトリルゴム NBR
最小ワーク半径（凸部）	40.0 mm
吸着力（-600mbar）	13.60 N
質量	7.30 g
サイズ	33.00
折りたたみ式本数	1.5
製品ファミリー	FGA

注記：吸着力：規定の吸着力は、-0.6 barの真空で、ワーク表面が乾燥し、平滑で均一な状態での理論値であり、安全係数は含まれていません：ホース径：推奨ホース径はホース長さ約2mでの値です。

発注データ アクセサリ **10.01.06.00130**

Typ		本数
接続ニップル (取付ネジ)	SA-NIP N018 G1/4-AG DN440	10.01.06.01065
接続ニップル (取付ネジ)	SA-NIP N018 G1/4-IG DN440	10.01.06.01066
真空パッド用インサート PEEK	SPI 32 PEEK	10.01.06.03287

シュマルツに連絡を： シュマルツ株式会社 • 神奈川県横浜市都筑区大棚町3001-7 • +81 45 565 5150 • schmalz@schmalz.co.jp