波纹吸盘（圆形）

# FGA 150 SI-70 N010

Art.-Nr.: 10.01.06.00117

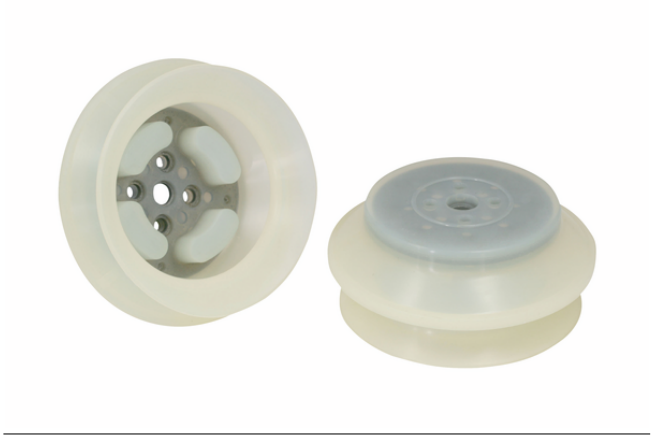

FGA 150 SI-70 N010

## 技术的数据

| 属性 | 价值 |
|---|---|
| 吸盘胶皮材料 | 硅树脂 SI |
| 材料硬度[邵氏 A] | 70.0 Shore A |
| 尺寸 | 150.00 |
| 吸盘折数 | 1.5 |
| 材料特性 | 符合 FDA 标准 |

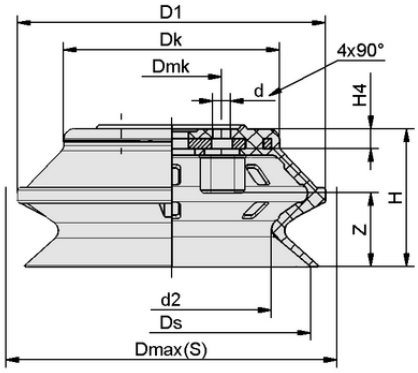


设计参数 FGA 150 SI-70 N010

## 设计参数

| 属性 | 价值 |
|---|---|
| 高度 H | 74.00 mm |
| 外部直径 D1 | 168.0 mm |
| 头部直径 Dk | 120.0 mm |
| d2 | 111.0 mm |
| 内径 d | 7.00 mm |
| Dmk | 40.0 mm |
| 弹簧吸盘行程 Z | 37.0 mm |
| 直径 Ds | 150.0 mm |
| 高度 H4 | 10.00 mm |
| 直径 Dmax(S) | 177.0 mm |

注意：弹性部件的可接受尺寸公差符合 DIN ISO 3302-1 M3 标准。



**联系 Schmalz：** 施迈茨（中国）有限公司 • 中国上海浦东新区高科东路777弄8号（阳光商业中心）808-809室 • +86（0）512 5376 0001 • schmalz@schmalz.net.cn

波纹吸盘（圆形）

# FGA 150 SI-70 N010

Art.-Nr.: 10.01.06.00117

## 技术的数据

| 属性 | 价值 |
|---|---|
| 吸盘胶皮材料 | 硅树脂 SI |
| 材料硬度[邵氏 A] | 70.0 Shore A |
| 工件最小半径（凸面） | 250.0 mm |
| 吸力（-600 mbar） | 570.00 N |
| 重量 | 678.90 g |
| 尺寸 | 150.00 |
| 吸盘折数 | 1.5 |
| 产品系列 | FGA |

注意：吸力：规定的吸力是在真空度为 -0.6 巴和工件表面干燥、光滑、平整的情况下的理论值，不包括安全系数 软管直径：推荐的软管直径指的是长度约为 2 米的软管。

## 更多文件

与文章相关的 CAD 数据和其他文件可在以下网址找到： **www.schmalz.net/cn/10.01.06.00117**

## 订单数据 附件 **10.01.06.00117**

| Typ | | 针数 |
|---|---|---|
| 吸盘接头(安装) | SA-NIP N010 G1/2-IG | 10.01.01.00796 |



**联系 Schmalz：** 施迈茨（中国）有限公司 • 中国上海浦东新区高科东路777弄8号（阳光商业中心）808-809室 • +86（0）512 5376 0001 • schmalz@schmalz.net.cn