ベローズ真空吸着パッド

FSGA 78 NBR-55 G1/4-AG

Art.-Nr.: 10.01.06.00084

FSGA 78 NBR-55 G1/4-AG

技術資料

真空パッドの材質	ニトリルゴム NBR
材質の硬度 [ショアA]	55.0 Shore A
サイズ	78.00
折りたたみ式本数	1.5
接続	G1/4-M
真空接続口	G1/4-M
ニップル材質	アルミ

真空パッド FSGAは、パッドにネジが取り付けられた状態で納品されます。以下の製品で構成されます。

- 真空パッド FGA: ゴム部分、様々なサイズをラインアップ
- 接続ニップル (取付ネジ) SA-NIP: 様々なネジ径をラインアップ

スペアパーツ: 真空パッド FGA、接続ニップル (取付ネジ) SA-NIP

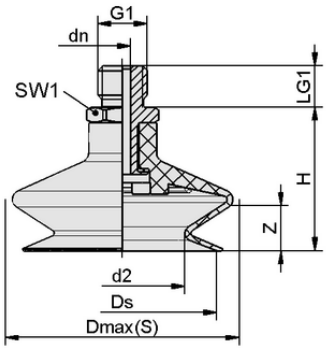

デザインデータ FSGA 78 NBR-55 G1/4-AG

デザインデータ

高さ H	53.00 mm
呼び径 dn	8.20 mm
d2	54.0 mm
スレッドG1	G1/4"-M
グリッパーの長さ LG1	11.0 mm
スパナサイズ SW1	21.0 mm
スプリングストロークZ	16.0 mm
径 Ds	74.0 mm
径 Dmax(S)	84.5 mm

※ゴム部品の許容寸法公差は、DIN ISO 3302-1 M3に準拠します。

シュマルツに連絡を： シュマルツ株式会社 • 神奈川県横浜市都筑区大棚町3001-7 • +81 45 565 5150 • schmalz@schmalz.co.jp

ベローズ真空吸着パッド

FSGA 78 NBR-55 G1/4-AG

Art.-Nr.: 10.01.06.00084

技術資料

真空パッドの材質	ニトリルゴム NBR
材質の硬度 [ショアA]	55.0 Shore A
ホース径（推奨） d	6.0 mm
最小ワーク半径（凸部）	100.0 mm
離脱力	218.00 N
吸着力（-600mbar）	137.40 N
質量	71.00 g
ボリューム	75.583 cm^3
サイズ	78.00
折りたたみ式本数	1.5
製品ファミリー	FSGA
接続	G1/4-AG

注記：吸着力：規定の吸着力は、-0.6 barの真空で、ワーク表面が乾燥し、滑らかで均一な状態での理論値であり、安全係数は含まれていません：離脱力：天然ゴム製の種類では、離脱力が約40%減少する ホース径：ホース径：推奨ホース径は、グリッパーの長さが約2 mの場合です。

発注データ スペアパーツ 10.01.06.00084

Typ		本数
接続ニップル (取付ネジ)	SA-NIP N019 G1/4-AG DN820	10.01.06.01959

発注データ ウェアパーツ 10.01.06.00084

Typ		本数
ベローズ真空吸着パッド	FGA 78 NBR-55 N019	10.01.06.00133

シュマルツに連絡を： シュマルツ株式会社 • 神奈川県横浜市都筑区大棚町3001-7 • +81 45 565 5150 • schmalz@schmalz.co.jp