長円フラット真空吸着パッド

SGO 75x25 SI-HD-65 N023

Art.-Nr.: 10.01.05.01040

SGO 75x25 SI-HD-65 N023

技術資料

真空パッドの材質	シリコンSI-HD
材質の硬度 [ショアA]	65.0 Shore A
サイズ (LxW)	75x25

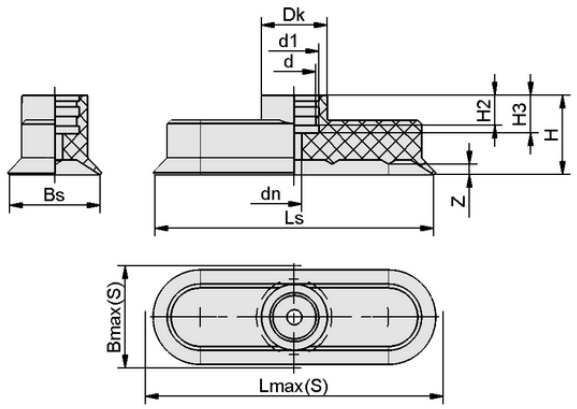

デザインデータ SGO 75x25 SI-HD-65 N023

デザインデータ

高さ H2	8.00 mm
高さ H	21.00 mm
ヘッド径 Dk	17.5 mm
呼び径 dn	4.00 mm
内径d1	13.0 mm
内径d	11.50 mm
スプリングストロークZ	2.8 mm
高さ H3	10.00 mm
真空パッド幅 Bs	24.00 mm
Ls	74.00 mm
Lmax.(S)	77.00 mm
Bmax(S)	27.50 mm

※ゴム部品の許容寸法公差は、DIN ISO 3302-1 M3に準拠します。

シュマルツに連絡を： シュマルツ株式会社 • 神奈川県横浜市都筑区大棚町3001-7 • +81 45 565 5150 • schmalz@schmalz.co.jp

長円フラット真空吸着パッド

SGO 75x25 SI-HD-65 N023

Art.-Nr.: 10.01.05.01040

技術資料

真空パッドの材質	シリコンSI-HD
材質の硬度 [ショアA]	65.0 Shore A
吸着力（-600mbar）	78.30 N
質量	17.90 g
製品ファミリー	SGO
サイズ (LxW)	75x25

注記：吸着力：規定の吸着力は、-0.6 barの真空で、ワーク表面が乾燥し、平滑で均一な状態での理論値であり、安全係数は含まれていません：ホース径：推奨ホース径はホース長さ約2mでの値です。

発注データ アクセサリ **10.01.05.01040**

Typ		本数
接続ニップル (取付ネジ)	SA-NIP N023 G1/4-AG DN350	10.01.05.00122
接続ニップル (取付ネジ)	SA-NIP N023 G1/4-IG DN350	10.01.05.00121

シュマルツに連絡を： シュマルツ株式会社 • 神奈川県横浜市都筑区大棚町3001-7 • +81 45 565 5150 • schmalz@schmalz.co.jp