Flachsauggreifer HT (oval)

SAOF 80x40 HT2-65 G1/4-AG

Art.-Nr.: 10.01.05.00751



SAOF 80x40 HT2-65 G1/4-AG

Technische Daten

Attribut	Wert
Saugerwerkstoff	Hochtemp. Material HT2
Materialhärte [Shore A]	65,0 Shore A
Abmessung (LxB)	80 x 40
Anschluss	G1/4-AG
Nippelwerkstoff	Aluminium

Der Sauggreifer SAOF HT2, verfügbar in verschiedenen Abmessungen, wird mit verklebtem Anschlussnippel geliefert.

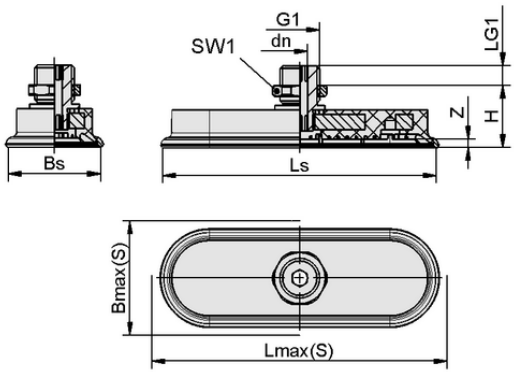

Konstruktionsdaten SAOF 80x40 HT2-65 G1/4-AG

Konstruktionsdaten

Attribut	Wert
Höhe H	20,00 mm
Nenndurchmesser dn	5,00 mm
Gewinde G1	G1/4"-AG
Gewindelänge LG1	8,0 mm
Schlüsselweite SW1	17,0 mm
Federweg Z	4,0 mm
Saugerbreite Bs	38,60 mm
Ls	80,60 mm
Lmax(S)	85,00 mm
Bmax(S)	43,00 mm

Kontakt zu Schmalz: J. Schmalz GmbH, Johannes-Schmalz-Str. 1 • 72293 Glatten • +49 7443 2403-105 • kundencenter@schmalz.de

Flachsauggreifer HT (oval)

SAOF 80x40 HT2-65 G1/4-AG

Art.-Nr.: 10.01.05.00751

Technische Daten

Attribut	Wert
Saugerwerkstoff	Hochtemp. Material HT2
Materialhärte [Shore A]	65,0 Shore A
Schlauchinnendurchmesser (empf.) d	4,0 mm
Werkstückradius min. (konvex)	50,0 mm
Saugkraft (-600mbar)	140,00 N
Gewicht	42,60 g
Abmessung (LxB)	80 x 40
Querkraft	108,0 N
Volumen	11,700 cm^3
Temperaturbeständigkeit	200,0 °C
Faltenanzahl	0,0
Anschluss	G1/4"-AG
Produktfamilie	SAOF

Hinweis: Saugkraft: Die Saugkraftangaben sind theoretische Werte bei -0,6 bar Vakuum sowie trockener, glatter und ebener Werkstückoberfläche - sie werden ohne Sicherheitsfaktoren angegeben Schlauchinnendurchmesser: Der empfohlene Schlauchdurchmesser bezieht sich auf eine Schlauchlänge von ca. 2 m

Weitere Dokumentationen

CAD-Daten und weitere Dokumente zum Artikel finden sie unter: **www.schmalz.com/10.01.05.00751**

Kontakt zu Schmalz: J. Schmalz GmbH, Johannes-Schmalz-Str. 1 • 72293 Glatten • +49 7443 2403-105 • kundencenter@schmalz.de