Плоская присоска (овальная)

SGO 60x20 HT1-60 N023

Art.-Nr.: 10.01.05.00440

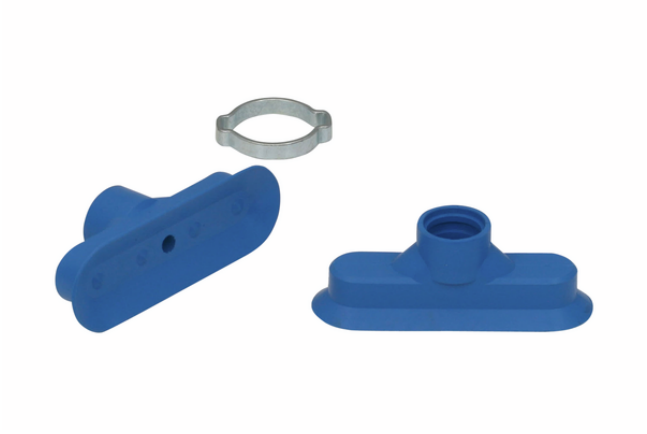

SGO 60x20 HT1-60 N023

Технические данные

Attribute	Value
Материал присоски	Высокотемпературный материал HT1
Твердость материала [Shore A]	60,0 Shore A
Размеры (ДхШ)	60x20
Свойство материала	немаркий

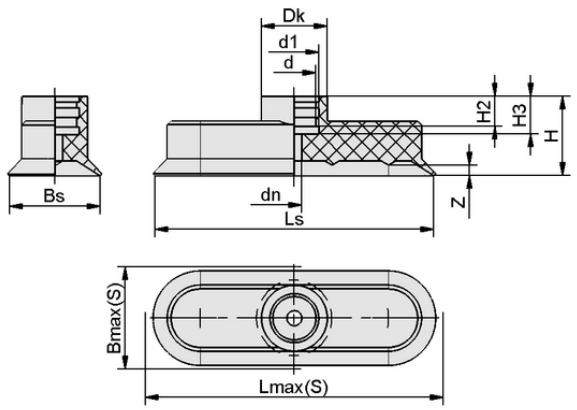

Конструктивные данные SGO 60x20 HT1-60 N023

Конструктивные данные

Attribute	Value
Высота H2	8,00 mm
Высота H	21,00 mm
Диаметр головки Dk	15,5 mm
Номинальный диаметр dn	4,00 mm
Внутренний диаметр d1	13,0 mm
Внутренний диаметр d	11,50 mm
Ход пружины Z	2,5 mm
Высота H3	10,00 mm
Ширина присоски Bs	19,00 mm
Ls	59,00 mm

Примечание: Допустимые допуски размеров для деталей из эластомера в соответствии с DIN ISO 3302-1 M3

Свяжитесь с Шмальцем: ООО Шмальц • стр. 1 город Одинцово, рабочий поселок Новоивановское • Можайское шоссе, вл. 165, стр. 1 • 143026, Москва область

Плоская присоска (овальная)

SGO 60x20 HT1-60 N023

Art.-Nr.: 10.01.05.00440

Технические данные

Attribute	Value
Материал присоски	Высокотемпературный материал HT1
Твердость материала [Shore A]	60,0 Shore A
Всасывающая сила (-600 мбар)	50,10 N
Вес	6,4 g
Семейство продуктов	SGO
Размеры (ДхШ)	60x20

Note: Suction force: The suction force values are theoretical values at -0.6 bar vacuum and a dry, smooth and even workpiece surface – they are specified without safety factors. Hose inner diameter: The recommended hose diameter refers to a hose length of approx. 2 m

Further documentation

CAD data and other documents relating to the article can be found at: **www.schmalz.com/10.01.05.00440**

Данные для заказа Аксессуары **10.01.05.00440**

Тур		Количество предметов
Соединительный ниппель для вакуумной присоски	SA-NIP N023 G1/4-AG DN350	10.01.05.00122
Соединительный ниппель для вакуумной присоски	SA-NIP N023 G1/4-IG DN350	10.01.05.00121

Свяжитесь с Шмальцем: ООО Шмальц • стр. 1 город Одинцово, рабочий поселок Новоивановское • Можайское шоссе, вл. 165, стр. 1 • 143026, Москва область