フラット真空吸着パッド

SUF 80 NBR-55 G1/4-IG

Art.-Nr.: 10.01.01.14064

SUF 80 NBR-55 G1/4-IG

真空パッド SUF: パッドにネジが取り付けられた状態で納品されます。

スペアパーツ: 交換用ゴム、接続ニップル SC

技術資料

真空パッドの材質	ニトリルゴム NBR
材質の硬度 [ショアA]	55.0 Shore A
サイズ	80.00
真空接続口	G1/4-F

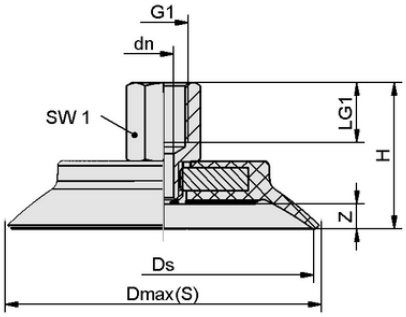

デザインデータ SUF 80 NBR-55 G1/4-IG

デザインデータ

高さ H	34.90 mm
呼び径 dn	5.10 mm
スレッドG1	G1/4"-F
グリッパーの長さ LG1	12.0 mm
スパナサイズ SW1	17.0 mm
スプリングストロークZ	6.5 mm
径 Ds	80.0 mm
径 Dmax(S)	87.1 mm

シュマルツに連絡を： シュマルツ株式会社 • 神奈川県横浜市都筑区大棚町3001-7 • +81 45 565 5150 • schmalz@schmalz.co.jp

フラット真空吸着パッド

SUF 80 NBR-55 G1/4-IG

Art.-Nr.: 10.01.01.14064

技術資料

真空パッドの材質	ニトリルゴム NBR
材質の硬度 [ショアA]	55.0 Shore A
ホース径（推奨） d	6.0 mm
最小ワーク半径（凸部）	100.0 mm
離脱力	254.00 N
吸着力（-600mbar）	254.00 N
質量	72.80 g
ボリューム	25.100 cm^3
サイズ	80.00
折りたたみ式本数	0.0
製品ファミリー	SUF

注記：吸着力：規定の吸着力は、-0.6 barの真空で、ワーク表面が乾燥し、平滑で均一な状態での理論値であり、安全係数は含まれていません：ホース径：推奨ホース径はホース長さ約2mでの値です。

シュマルツに連絡を： シュマルツ株式会社 • 神奈川県横浜市都筑区大棚町3001-7 • +81 45 565 5150 • schmalz@schmalz.co.jp