Schutzüberzug

PC 350

Art.-Nr.: 10.01.01.13092



PC 350

Technische Daten

Attribut	Wert
Baugröße	350,00

Der Schutzüberzug PC wird im gewünschten Durchmesser geliefert.

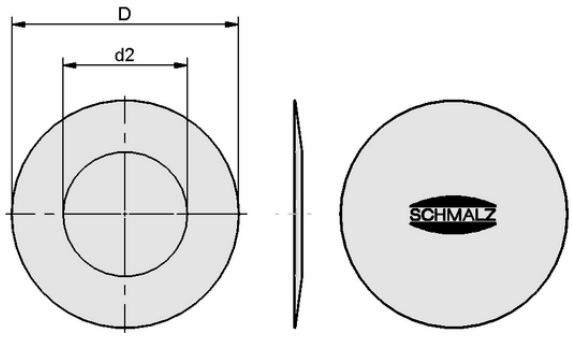

Konstruktionsdaten PC 350

Konstruktionsdaten

Attribut	Wert
Außendurchmesser D	350,00 mm
d2	175,0 mm

Technische Daten

Attribut	Wert
Gewicht	40,50 g
Baugröße	350,00

Hinweis: Schutzüberzüge PC für Sauggreifer und Saugplatten, die außer Gebrauch sind. Sie dürfen nicht während der Handhabung verwendet werden.

Kontakt zu Schmalz: J. Schmalz GmbH, Johannes-Schmalz-Str. 1 • 72293 Glatten • +49 7443 2403-105 • kundencenter@schmalz.de

Schutzüberzug

PC 350

Art.-Nr.: 10.01.01.13092

Weitere Dokumentationen

CAD-Daten und weitere Dokumente zum Artikel finden sie unter: **www.schmalz.com/10.01.01.13092**

Kontakt zu Schmalz: J. Schmalz GmbH, Johannes-Schmalz-Str. 1 • 72293 Glatten • +49 7443 2403-105 • kundencenter@schmalz.de