フラット真空吸着パッド

SGPN 35 HT1-60 G1/4-IG

Art.-Nr.: 10.01.01.12849

SGPN 35 HT1-60 G1/4-IG

技術資料

真空パッドの材質	高温材質 HT1
材質の硬度 [ショアA]	60.0 Shore A
サイズ	35.00
真空接続口	G1/4-F
ニップル材質	アルミ

真空パッド SGPN: パッドにネジが取り付けられた状態で納品されます。以下の製品で構成されます。

- 真空パッド SGP: ゴム部分、様々なサイズをラインアップ
- 接続ニップル (取付ネジ) SA-NIP: 様々なネジ径をラインアップ

スペアパーツ: 真空パッド SGP、接続ニップル (取付ネジ) SA-NIP

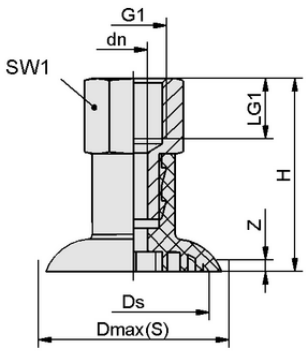

デザインデータ SGPN 35 HT1-60 G1/4-IG

デザインデータ

高さ H	38.50 mm
呼び径 dn	5.50 mm
スレッドG1	G1/4"-F
グリッパーの長さ LG1	12.0 mm
スパナサイズ SW1	17.0 mm
スプリングストロークZ	0.5 mm
径 Ds	34.0 mm
径 Dmax(S)	35.0 mm

※ゴム部品の許容寸法公差は、DIN ISO 3302-1 M3に準拠します。

シュマルツに連絡を： シュマルツ株式会社 • 神奈川県横浜市都筑区大棚町3001-7 • +81 45 565 5150 • schmalz@schmalz.co.jp

フラット真空吸着パッド

SGPN 35 HT1-60 G1/4-IG

Art.-Nr.: 10.01.01.12849

技術資料

真空パッドの材質	高温材質 HT1
材質の硬度 [ショアA]	60.0 Shore A
ホース径（推奨） d	4.0 mm
吸着力（-600mbar）	31.00 N
質量	14.40 g
ボリューム	2.800 cm^3
サイズ	35.00
折りたたみ式本数	0.0
製品ファミリー	SGPN

注記：吸着力：規定の吸着力は、-0.6 barの真空で、ワーク表面が乾燥し、平滑で均一な状態での理論値であり、安全係数は含まれていません：ホース径：推奨ホース径はホース長さ約2mでの値です。

発注データ スペアパーツ 10.01.01.12849

Typ		本数
接続ニップル (取付ネジ)	SA-NIP N034 G1/4-IG DN550	10.01.01.00819

発注データ ウェアパーツ 10.01.01.12849

Typ		本数
フラット真空吸着パッド	SGP 35 HT1-60 N034	10.01.01.12811

シュマルツに連絡を： シュマルツ株式会社 • 神奈川県横浜市都筑区大棚町3001-7 • +81 45 565 5150 • schmalz@schmalz.co.jp