Ventosa forma de campana (redonda)

SAG 45 NBR-60 G1/4-IG

Art.-Nr.: 10.01.01.12160



SAG 45 NBR-60 G1/4-IG

Datos técnicos

Atributo	Valor
Material de ventosa	Caucho nitrílico NBR
Dureza del material [Shore A]	60,0 Shore A
Tamaño	45,00
Conexión	G1/4-IG
Material de la boquilla	Aluminio

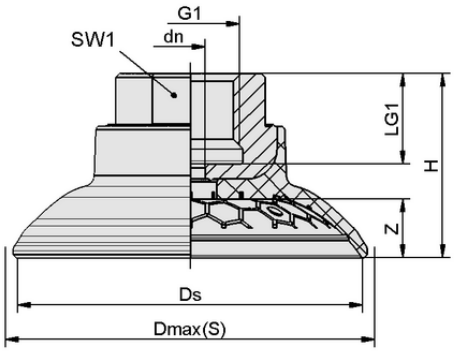

Datos de diseño SAG 45 NBR-60 G1/4-IG

Datos de diseño

Atributo	Valor
Altura H	24,50 mm
Diámetro nominal dn	4,00 mm
Rosca G1	G1/4"-HE
Longitud de rosca LG1	12,0 mm
Tamaño de la llave SW1	17,0 mm
Recorrido de resorte Z	7,8 mm
Diámetro Ds	47,0 mm
Diámetro Dmax(S)	51,5 mm

Póngase en contacto con Schmalz: Schmalz S.A. • Avda. Ribera de Axpe. 49 • P.A.E. UDONDO-Edificio B-Nave 2 • 48950 Erandio (Vizcaya) • +34 94 480 5585, schmalz@schmalz.es

Ventosa forma de campana (redonda)

SAG 45 NBR-60 G1/4-IG

Art.-Nr.: 10.01.01.12160

Datos técnicos

Atributo	Valor
Material de ventosa	Caucho nitrílico NBR
Dureza del material [Shore A]	60,0 Shore A
Diámetro interior del tubo flexible (recomendado) d	4,0 mm
Radio de la pieza mín. (convexo)	40,0 mm
Fuerza de aspiración (-600 mbar)	68,00 N
Peso	14,20 g
Fuerza lateral	61,0 N
Fuerza lateral superficie aceitosa	51,0 N
Volumen	8,000 cm^3
Tamaño	45,00
Número de pliegues	0,0
Familia de productos	SAG

Nota: Fuerza de aspiración: Los valores de la fuerza de aspiración son valores teóricos con un vacío de -0,6 bar y una superficie de la pieza seca, lisa y uniforme - se especifican sin factores de seguridad. Diámetro interior tubo flexible: El diámetro del tubo flexible recomendado se refiere a una longitud de tubo flexible de aprox. 2 m.

Documentación adicional

Los datos CAD y otros documentos relacionados con el artículo pueden consultarse en: **www.schmalz.com/10.01.01.12160**

Póngase en contacto con Schmalz: Schmalz S.A. • Avda. Ribera de Axpe. 49 • P.A.E. UDONDO-Edificio B-Nave 2 • 48950 Erandio (Vizcaya) • +34 94 480 5585, schmalz@schmalz.es