Glockensauggreifer (oval)

SAOG 60x20 NBR-45 G1/4-AG

Art.-Nr.: 10.01.01.11755

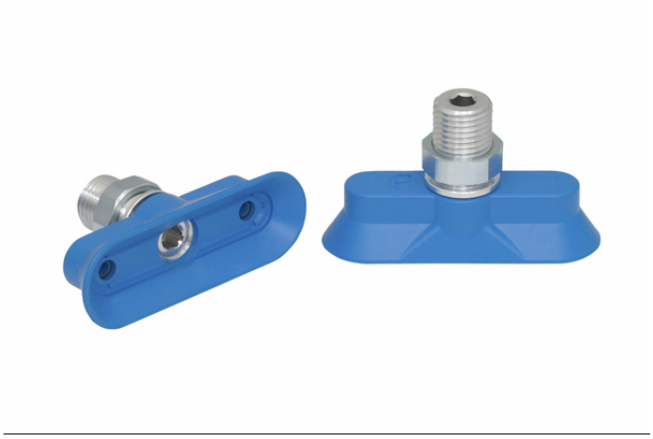

SAOG 60x20 NBR-45 G1/4-AG

Technische Daten

Attribut	Wert
Saugerwerkstoff	Nitrilkautschuk NBR
Materialhärte [Shore A]	45,0 Shore A
Abmessung (LxB)	60 x 20
Anschluss	G1/4-AG
Nippelwerkstoff	Aluminium

Der Sauggreifer SAOG, verfügbar in verschiedenen Durchmessern, wird mit anvulkanisiertem Anschlussnippel geliefert.

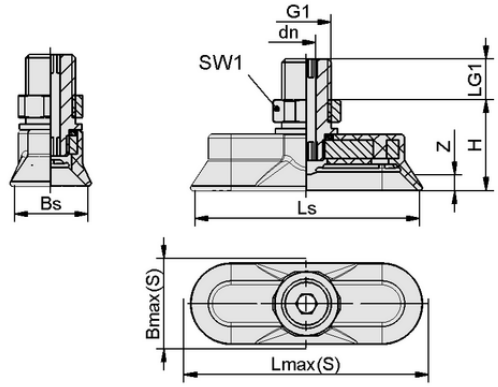

Konstruktionsdaten SAOG 60x20 NBR-45 G1/4-AG

Konstruktionsdaten

Attribut	Wert
Höhe H	24,50 mm
Nenndurchmesser dn	5,00 mm
Gewinde G1	G1/4"-AG
Gewindelänge LG1	10,5 mm
Schlüsselweite SW1	17,0 mm
Federweg Z	4,5 mm
Saugerbreite Bs	20,00 mm
Ls	60,00 mm
Lmax(S)	66,00 mm
Bmax(S)	26,00 mm

Hinweis: Zulässige Maßtoleranzen für Elastomerteile nach DIN ISO 3302-1 M3

Kontakt zu Schmalz: J. Schmalz GmbH, Johannes-Schmalz-Str. 1 • 72293 Glatten • +49 7443 2403-105 • kundencenter@schmalz.de

Glockensauggreifer (oval)

SAOG 60x20 NBR-45 G1/4-AG

Art.-Nr.: 10.01.01.11755

Technische Daten

Attribut	Wert
Saugerwerkstoff	Nitrilkautschuk NBR
Schlauchinnendurchmesser (empf.) d	4,0 mm
Werkstückradius min. (konvex)	12,5 mm
Saugkraft (-600mbar)	56,00 N
Gewicht	22,90 g
Abmessung (LxB)	60 x 20
Querkraft	35,0 N
Querkraft geölte Oberfläche	10,0 N
Volumen	4,860 cm^3
Faltenanzahl	0,0
Produktfamilie	SAOG

Hinweis: Saugkraft: Die Saugkraftangaben sind theoretische Werte bei -0,6 bar Vakuum sowie trockener, glatter und ebener Werkstückoberfläche - sie werden ohne Sicherheitsfaktoren angegeben Querkraft: Die Querkraftangaben sind gemessene Werte bei -0,6 bar Vakuum bei trockener bzw. geölter und glatter, ebener Werkstückoberfläche. Je nach Werkstückoberfläche und Beschaffenheit können die tatsächlichen Werte abweichen. Schlauchinnendurchmesser: Der empfohlene Schlauchdurchmesser bezieht sich auf eine Schlauchlänge von ca. 2 m

Weitere Dokumentationen

CAD-Daten und weitere Dokumente zum Artikel finden sie unter: **www.schmalz.com/10.01.01.11755**

Kontakt zu Schmalz: J. Schmalz GmbH, Johannes-Schmalz-Str. 1 • 72293 Glatten • +49 7443 2403-105 • kundencenter@schmalz.de