Glockensauggreifer (oval)

SAOG 80x30 NBR-45 G1/4-AG

Art.-Nr.: 10.01.01.11659

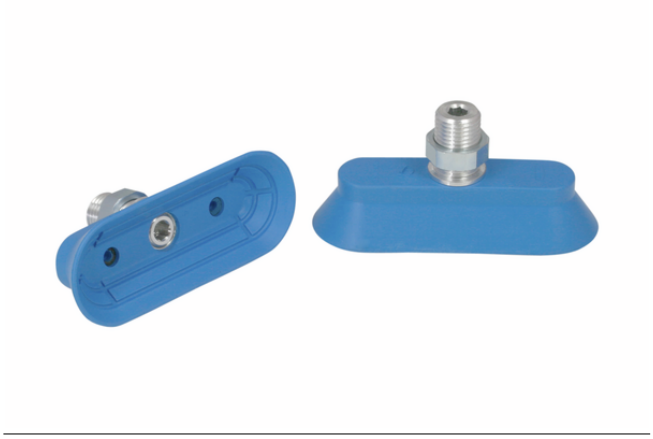

SAOG 80x30 NBR-45 G1/4-AG

Technische Daten

Attribut	Wert
Saugerwerkstoff	Nitrilkautschuk NBR
Materialhärte [Shore A]	45,0 Shore A
Abmessung (LxB)	80 x 30
Anschluss	G1/4-AG
Nippelwerkstoff	Aluminium

Der Sauggreifer SAOG, verfügbar in verschiedenen Durchmessern, wird mit anvulkanisiertem Anschlussnippel geliefert.

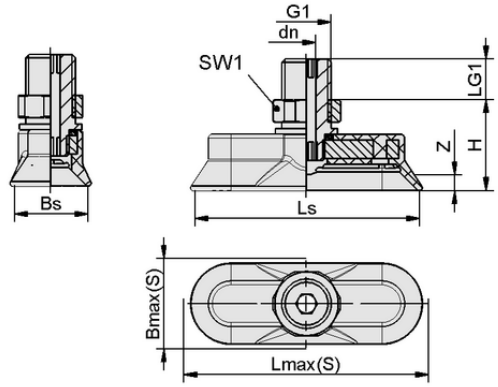

Konstruktionsdaten SAOG 80x30 NBR-45 G1/4-AG

Konstruktionsdaten

Attribut	Wert
Höhe H	27,50 mm
Nenndurchmesser dn	5,00 mm
Gewinde G1	G1/4"-AG
Gewindelänge LG1	10,5 mm
Schlüsselweite SW1	17,0 mm
Federweg Z	10,0 mm
Saugerbreite Bs	30,00 mm
Ls	80,00 mm
Lmax(S)	86,00 mm
Bmax(S)	36,00 mm

Hinweis: Zulässige Maßtoleranzen für Elastomerteile nach DIN ISO 3302-1 M3

Kontakt zu Schmalz: J. Schmalz GmbH, Johannes-Schmalz-Str. 1 • 72293 Glatten • +49 7443 2403-105 • kundencenter@schmalz.de

Glockensauggreifer (oval)

SAOG 80x30 NBR-45 G1/4-AG

Art.-Nr.: 10.01.01.11659

Technische Daten

Attribut	Wert
Saugerwerkstoff	Nitrilkautschuk NBR
Schlauchinnendurchmesser (empf.) d	4,0 mm
Werkstückradius min. (konvex)	20,0 mm
Saugkraft (-600mbar)	105,00 N
Gewicht	33,60 g
Abmessung (LxB)	80 x 30
Querkraft	65,0 N
Querkraft geölte Oberfläche	45,0 N
Volumen	13,200 cm^3
Faltenanzahl	0,0
Produktfamilie	SAOG

Hinweis: Saugkraft: Die Saugkraftangaben sind theoretische Werte bei -0,6 bar Vakuum sowie trockener, glatter und ebener Werkstückoberfläche - sie werden ohne Sicherheitsfaktoren angegeben Querkraft: Die Querkraftangaben sind gemessene Werte bei -0,6 bar Vakuum bei trockener bzw. geölter und glatter, ebener Werkstückoberfläche. Je nach Werkstückoberfläche und Beschaffenheit können die tatsächlichen Werte abweichen. Schlauchinnendurchmesser: Der empfohlene Schlauchdurchmesser bezieht sich auf eine Schlauchlänge von ca. 2 m

Weitere Dokumentationen

CAD-Daten und weitere Dokumente zum Artikel finden sie unter: **www.schmalz.com/10.01.01.11659**

Kontakt zu Schmalz: J. Schmalz GmbH, Johannes-Schmalz-Str. 1 • 72293 Glatten • +49 7443 2403-105 • kundencenter@schmalz.de