Glockensauggreifer (oval)

# SAOG 80x30 NBR-45 G3/8-AG

Art.-Nr.: 10.01.01.11651

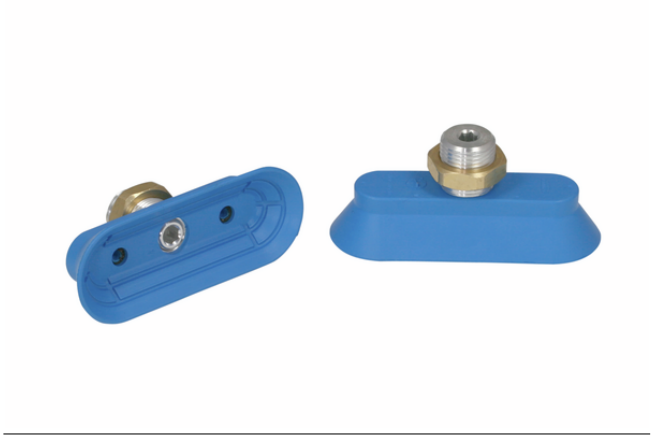

SAOG 80x30 NBR-45 G3/8-AG

## Technische Daten

| Attribut | Wert |
|---|---|
| Saugerwerkstoff | Nitrilkautschuk NBR |
| Materialhärte [Shore A] | 45,0 Shore A |
| Abmessung (LxB) | 80 x 30 |
| Anschluss | G3/8-AG |
| Nippelwerkstoff | Aluminium |

Der Sauggreifer SAOG, verfügbar in verschiedenen Durchmessern, wird mit anvulkanisiertem Anschlussnippel geliefert.

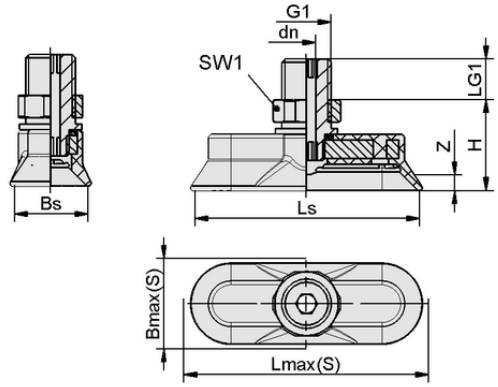


Konstruktionsdaten SAOG 80x30 NBR-45 G3/8-AG

## Konstruktionsdaten

| Attribut | Wert |
|---|---|
| Höhe H | 24,00 mm |
| Nenndurchmesser dn | 5,00 mm |
| Gewinde G1 | G3/8"-AG |
| Gewindelänge LG1 | 8,0 mm |
| Schlüsselweite SW1 | 22,0 mm |
| Federweg Z | 10,0 mm |
| Saugerbreite Bs | 30,00 mm |
| Ls | 80,00 mm |
| Lmax(S) | 86,00 mm |
| Bmax(S) | 36,00 mm |

Hinweis: Zulässige Maßtoleranzen für Elastomerteile nach DIN ISO 3302-1 M3



**Kontakt zu Schmalz:** J. Schmalz GmbH, Johannes-Schmalz-Str. 1 • 72293 Glatten • +49 7443 2403-105 • kundencenter@schmalz.de

Glockensauggreifer (oval)

# SAOG 80x30 NBR-45 G3/8-AG

Art.-Nr.: 10.01.01.11651

## Technische Daten

| Attribut | Wert |
|---|---|
| Saugerwerkstoff | Nitrilkautschuk NBR |
| Schlauchinnendurchmesser (empf.) d | 4,0 mm |
| Werkstückradius min. (konvex) | 20,0 mm |
| Saugkraft (-600mbar) | 105,00 N |
| Gewicht | 43,20 g |
| Abmessung (LxB) | 80 x 30 |
| Querkraft | 65,0 N |
| Querkraft geölte Oberfläche | 45,0 N |
| Volumen | 13,200 $cm^3$ |
| Faltenanzahl | 0,0 |
| Produktfamilie | SAOG |

Hinweis: Saugkraft: Die Saugkraftangaben sind theoretische Werte bei -0,6 bar Vakuum sowie trockener, glatter und ebener Werkstückoberfläche - sie werden ohne Sicherheitsfaktoren angegeben Querkraft: Die Querkraftangaben sind gemessene Werte bei -0,6 bar Vakuum bei trockener bzw. geölter und glatter, ebener Werkstückoberfläche. Je nach Werkstückoberfläche und Beschaffenheit können die tatsächlichen Werte abweichen. Schlauchinnendurchmesser: Der empfohlene Schlauchdurchmesser bezieht sich auf eine Schlauchlänge von ca. 2 m

## Weitere Dokumentationen

CAD-Daten und weitere Dokumente zum Artikel finden sie unter: **www.schmalz.com/10.01.01.11651**



**Kontakt zu Schmalz:** J. Schmalz GmbH, Johannes-Schmalz-Str. 1 • 72293 Glatten • +49 7443 2403-105 • kundencenter@schmalz.de