Ventosa forma de campana (ovalada)

SAOG 80x30 NBR-45 G3/8-AG

Art.-Nr.: 10.01.01.11651

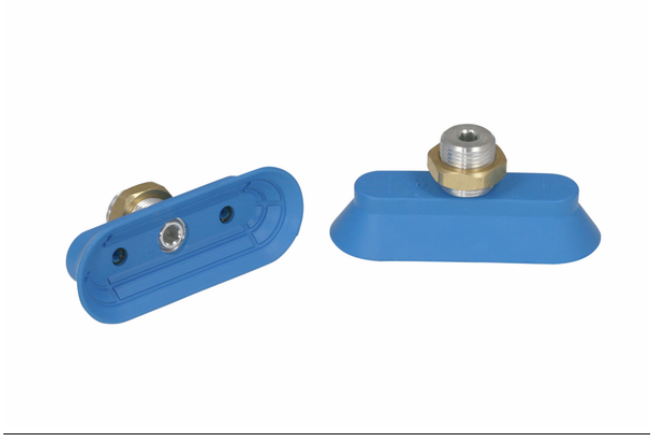

SAOG 80x30 NBR-45 G3/8-AG

Datos técnicos

Atributo	Valor
Material de ventosa	Caucho nitrílico NBR
Dureza del material [Shore A]	45,0 Shore A
Dimensión (LxAn)	80 x 30
Conexión	G3/8-AG
Material de la boquilla	Aluminio

La ventosa SAOG disponible en diversos diámetros se suministra con boquilla de conexión vulcanizada en la pieza elastomérica.

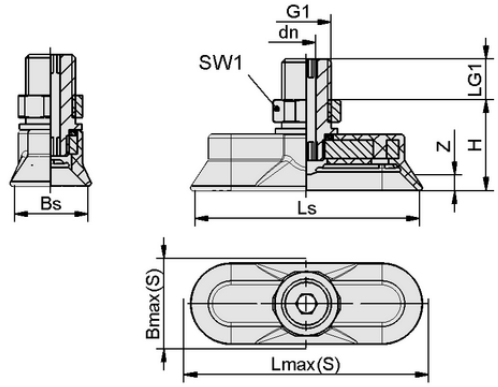

Datos de diseño SAOG 80x30 NBR-45 G3/8-AG

Datos de diseño

Atributo	Valor
Altura H	24,00 mm
Diámetro nominal dn	5,00 mm
Rosca G1	G3/8"-MA
Longitud de rosca LG1	8,0 mm
Tamaño de la llave SW1	22,0 mm
Recorrido de resorte Z	10,0 mm
Anchura de ventosa Bs	30,00 mm
Ls	80,00 mm
Lmáx.(S)	86,00 mm
Bmax(S)	36,00 mm

Nota: Tolerancias dimensionales permitidas para las piezas de elastómero según DIN ISO 3302-1 M3

Póngase en contacto con Schmalz: Schmalz S.A. • Avda. Ribera de Axpe. 49 • P.A.E. UDONDO-Edificio B-Nave 2 • 48950 Erandio (Vizcaya) • +34 94 480 5585, schmalz@schmalz.es

Ventosa forma de campana (ovalada)

SAOG 80x30 NBR-45 G3/8-AG

Art.-Nr.: 10.01.01.11651

Datos técnicos

Atributo	Valor
Material de ventosa	Caucho nitrílico NBR
Diámetro interior del tubo flexible (recomendado) d	4,0 mm
Radio de la pieza mín. (convexo)	20,0 mm
Fuerza de aspiración (-600 mbar)	105,00 N
Peso	43,20 g
Dimensión (LxAn)	80 x 30
Fuerza lateral	65,0 N
Fuerza lateral superficie aceitosa	45,0 N
Volumen	13,200 cm^3
Número de pliegues	0,0
Familia de productos	SAOG

Nota: Fuerza de aspiración: Las fuerzas de aspiración indicadas son valores teóricos con un vacío de -0,6 bar y una superficie de la pieza seca, lisa y plana - no incluyen factor de seguridad Fuerza lateral: Las fuerzas laterales indicadas son valores medidos con un vacío de -0,6 bar y una superficie de la pieza seca o aceitosa, lisa y plana. Dependiendo de la superficie de la pieza y de su calidad, los valores reales pueden desviarse de estos valores Diámetro del tubo flexible: El diámetro del tubo flexible recomendado se refiere a una longitud de tubo flexible de 2 m aprox.

Documentación adicional

Los datos CAD y otros documentos relacionados con el artículo pueden consultarse en: **www.schmalz.com/10.01.01.11651**

Póngase en contacto con Schmalz: Schmalz S.A. • Avda. Ribera de Axpe. 49 • P.A.E. UDONDO-Edificio B-Nave 2 • 48950 Erandio (Vizcaya) • +34 94 480 5585, schmalz@schmalz.es