Плоская присоска (круглая)

SAF 60 NBR-60 G1/4-IG

Art.-Nr.: 10.01.01.10689

SAF 60 NBR-60 G1/4-IG

Технические данные

Attribute	Value
Материал присоски	Нитрильный каучук NBR
Твердость материала [Shore A]	60,0 Shore A
размер	60,00
Соединение	G1/4-IG
Материал ниппеля	никелированный

Присоска SAF, доступная в различных диаметрах, доставляется с присоединительным ниппелем, вулканизированным в эластомерную часть.

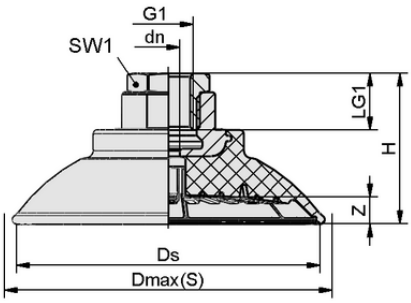

Конструктивные данные SAF 60 NBR-60 G1/4-IG

Конструктивные данные

Attribute	Value
Высота H	36,00 mm
Номинальный диаметр dn	6,00 mm
Резьба G1	G1/4"-F
Длина резьбы LG1	15,0 mm
Размер гаечного ключа SW1	22,0 mm
Ход пружины Z	6,0 mm
Диаметр Ds	60,6 mm
Диаметр Dmax(S)	67,0 mm

Примечание: Допустимые допуски размеров для деталей из эластомера в соответствии с DIN ISO 3302-1 M3

Свяжитесь с Шмальцем: ООО Шмальц • стр. 1 город Одинцово, рабочий поселок Новоивановское • Можайское шоссе, вл. 165, стр. 1 • 143026, Москва область

Плоская присоска (круглая)

SAF 60 NBR-60 G1/4-IG

Art.-Nr.: 10.01.01.10689

Технические данные

Attribute	Value
Материал присоски	Нитрильный каучук NBR
Твердость материала [Shore A]	60,0 Shore A
Внутренний диаметр шланга (реком.) d	6,0 mm
Радиус заготовки мин. (выпуклый)	75,0 mm
Всасывающая сила (-600 мбар)	150,00 N
Вес	37,1 g
Поперечная сила	105,0 N
Поперечная сила маслянистой поверхности	85,0 N
Объем	16,700 cm^3
размер	60,00
Количество складок	0,0
Семейство продуктов	SAF

Note: Suction force: The specified suction forces are theoretical values at a vacuum of -0.6 bar and with a dry, smooth and even workpiece surface - they do not include a safety factor Lateral force: The specified lateral forces are values measured at a vacuum of -0.6 bar with a dry or oily, smooth, flat workpiece surface. Depending on the workpiece surface and its quality, the actual values may deviate from these values Hose diameter: The recommended hose diameter refers to a hose length of approx. 2 m

Further documentation

CAD data and other documents relating to the article can be found at: **www.schmalz.com/10.01.01.10689**

Данные для заказа Аксессуары **10.01.01.10689**

Тур		Количество предметов
Чехол присоски	SU 60	10.01.01.13585

Свяжитесь с Шмальцем: ООО Шмальц • стр. 1 город Одинцово, рабочий поселок Новоивановское • Можайское шоссе, вл. 165, стр. 1 • 143026, Москва область