Düz vantuz (yuvarlak)

SAF 60 NBR-60 G1/4-AG

Art.-Nr.: 10.01.01.10622

SAF 60 NBR-60 G1/4-AG

Teknik veriler

Vantuz malzemesi	Nitril kauçuk NBR
Malzeme sertliği [Shore A]	60,0 Shore A
Boyut	60,00
Bağlantı	G1/4-AG
Meme ucu malzemesi	Alüminyum

Çeşitli çaplarda mevcut olan vantuz SAF, elastomer parçaya vulkanize edilmiş bağlantı nipeli ile birlikte teslim edilir.

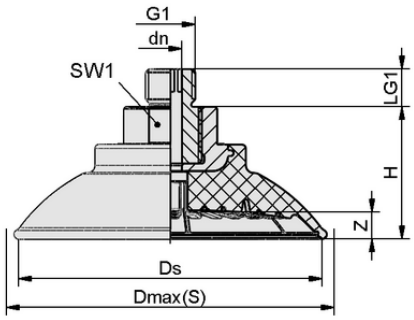

Tasarım verileri SAF 60 NBR-60 G1/4-AG

Tasarım verileri

Yükseklik H	31,00 mm
Nominal çap dn	6,00 mm
Diş G1	G1/4"-M
Diş uzunluğu LG1	10,0 mm
Anahtar boyutu SW1	22,0 mm
Yay stroku Z	6,0 mm
Çap Ds	60,6 mm
Çap Dmax(S)	67,0 mm

Not: DIN ISO 3302-1 M3 uyarınca elastomer parçalar için kabul edilebilir boyut toleransları

Schmalz ile iletişime geçin: Schmalz Vakum San. ve Tic. Ltd. Şti. • Aydınlı Mah. Patlayıcı Maddeler Yolu • Dumankaya Botanik A-89 • 34953 - TUZLA - İSTANBUL

Düz vantuz (yuvarlak)

SAF 60 NBR-60 G1/4-AG

Art.-Nr.: 10.01.01.10622

Teknik veriler

Vantuz malzemesi	Nitril kauçuk NBR
Malzeme sertliği [Shore A]	60,0 Shore A
Hortum çapı (tavsiye edilen) d	6,0 mm
İş parçası yarıçapı dak (dışbükey)	75,0 mm
Emme kuvveti (-600mbar)	150,00 N
Ağırlık	46,40 g
Yanal kuvvet	105,0 N
Yanal kuvvet yağlı yüzey	85,0 N
Cilt	16,700 cm^3
Boyut	60,00
Körük Sayısı	0,0
Ürün ailesi	SAF

Note: Suction force: The specified suction forces are theoretical values at a vacuum of -0.6 bar and with a dry, smooth and even workpiece surface - they do not include a safety factor Lateral force: The specified lateral forces are values measured at a vacuum of -0.6 bar with a dry or oily, smooth, flat workpiece surface. Depending on the workpiece surface and its quality, the actual values may deviate from these values Hose diameter: The recommended hose diameter refers to a hose length of approx. 2 m

Sipariş Verisi Aksesuarlar 10.01.01.10622

Typ		Ürün numarası
Vantuz kapağı	SU 60	10.01.01.13585

Schmalz ile iletişime geçin: Schmalz Vakum San. ve Tic. Ltd. Şti. • Aydınlı Mah. Patlayıcı Maddeler Yolu • Dumankaya Botanik A-89 • 34953 - TUZLA - İSTANBUL